RZUT KONSTRUKCJI STALOWEJ DACHU
SKALA 1:50

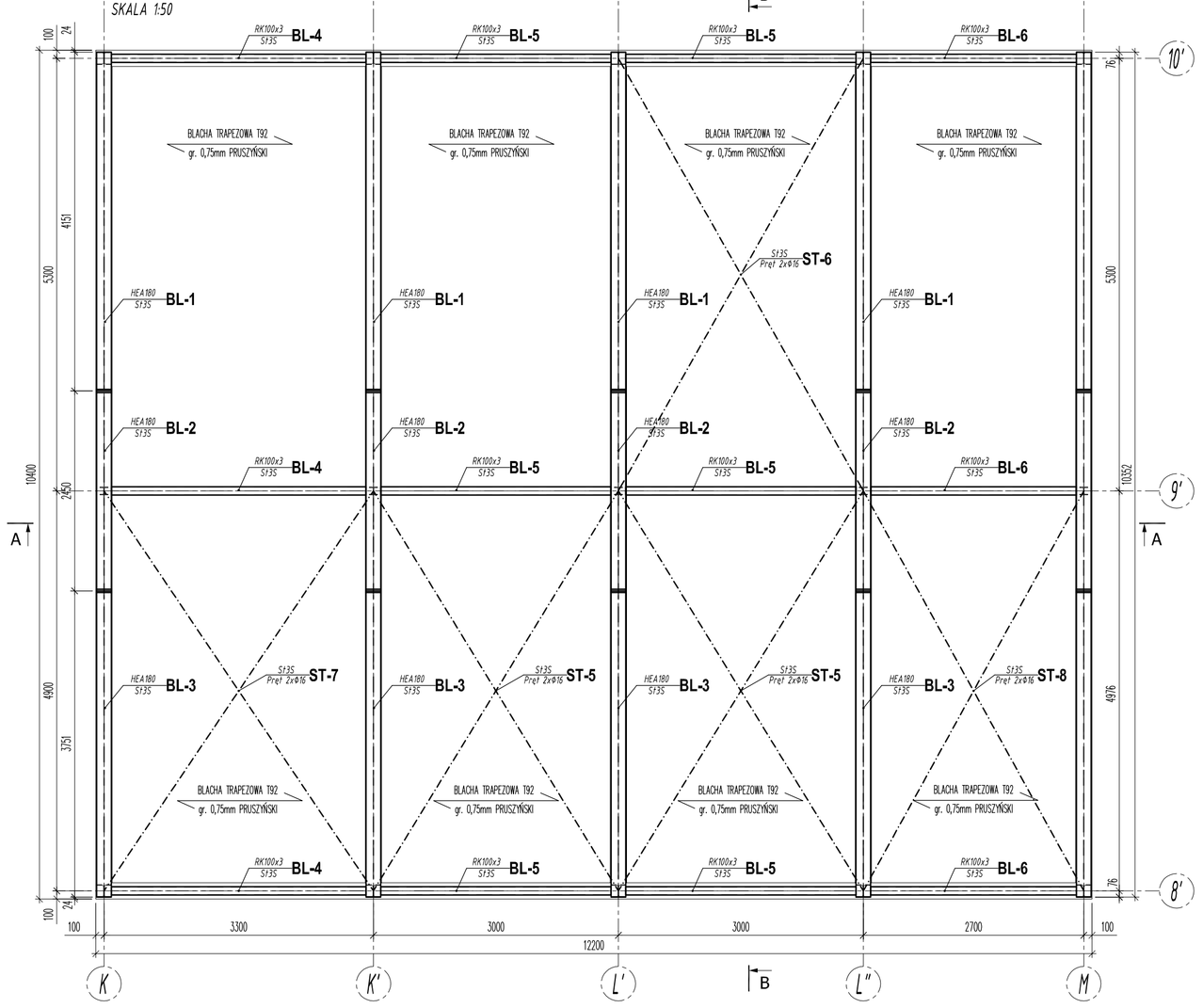

B - B

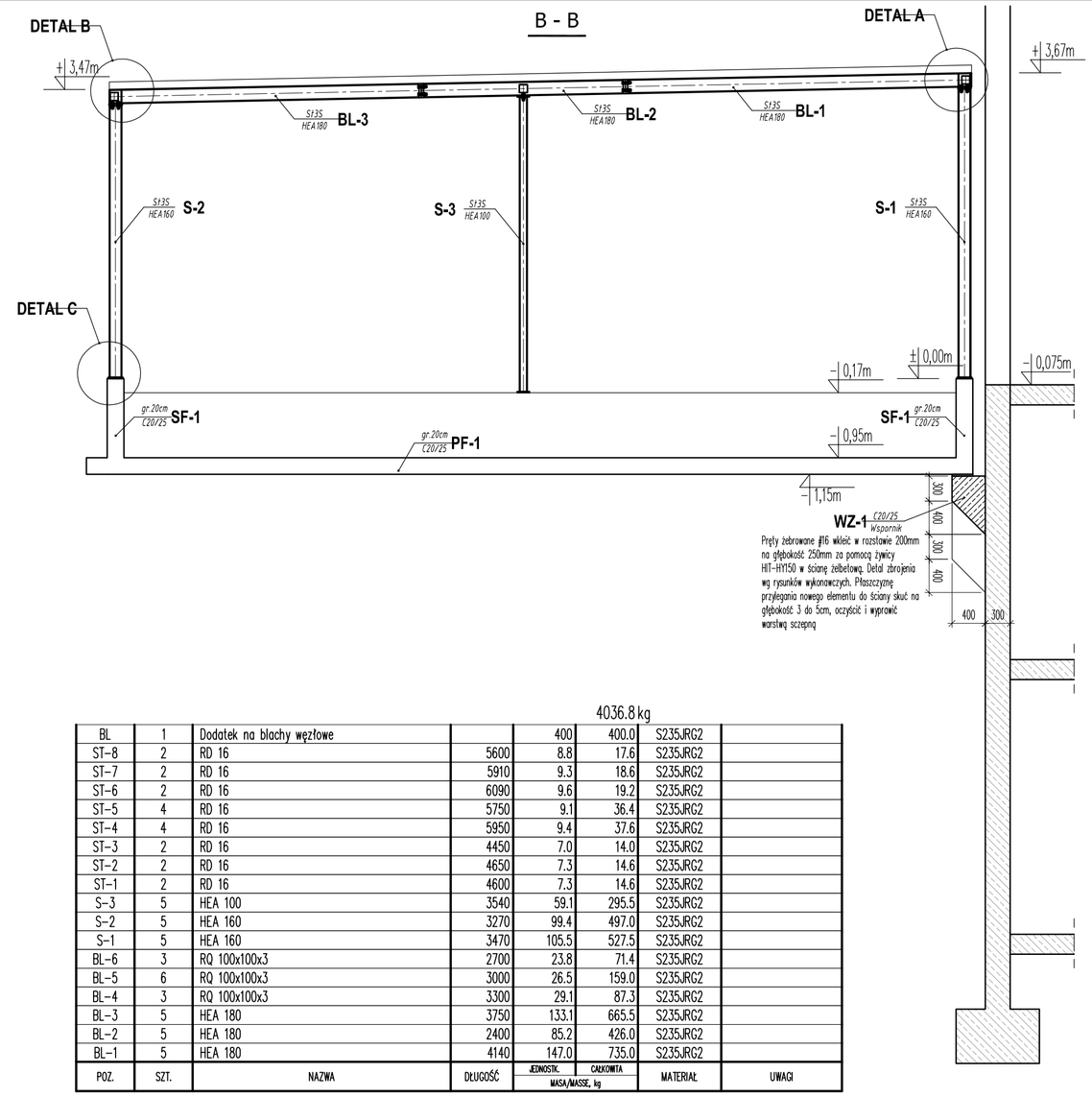

Pręty zbrojowe ø16 wklejć w rozstawie 200mm na głębokość 250mm za pomocą żywicy HIT-HY150 w ścianę żelbetową. Detal zbrojenia wg rysunków wykonawczych. Płaszczyznę przylegania nowego elementu do ściany skuć na głębokość 3 do 5cm, oczyścić i wyrównać warstwą szczepną

				4036.8 kg			
BL	1	Dodatek na blachy węzłowe		400	400.0	S235JRG2	
ST-8	2	RD 16	5600	8.8	17.6	S235JRG2	
ST-7	2	RD 16	5910	9.3	18.6	S235JRG2	
ST-6	2	RD 16	6090	9.6	19.2	S235JRG2	
ST-5	4	RD 16	5750	9.1	36.4	S235JRG2	
ST-4	4	RD 16	5950	9.4	37.6	S235JRG2	
ST-3	2	RD 16	4450	7.0	14.0	S235JRG2	
ST-2	2	RD 16	4650	7.3	14.6	S235JRG2	
ST-1	2	RD 16	4600	7.3	14.6	S235JRG2	
S-3	5	HEA 100	3540	59.1	295.5	S235JRG2	
S-2	5	HEA 160	3270	99.4	497.0	S235JRG2	
S-1	5	HEA 160	3470	105.5	527.5	S235JRG2	
BL-6	3	RO 100x100x3	2700	23.8	71.4	S235JRG2	
BL-5	6	RO 100x100x3	3000	26.5	159.0	S235JRG2	
BL-4	3	RO 100x100x3	3300	29.1	87.3	S235JRG2	
BL-3	5	HEA 180	3750	133.1	665.5	S235JRG2	
BL-2	5	HEA 180	2400	85.2	426.0	S235JRG2	
BL-1	5	HEA 180	4140	147.0	735.0	S235JRG2	
POZ.	SZT.	NAZWA	DŁUGOŚĆ	JEDNOSTK. MASA/MASSE, kg	CAŁKOWITA MASA/MASSE, kg	MATERIAŁ	UWAGI

WIDOK ŚCIANY W OSI M
SKALA 1:50

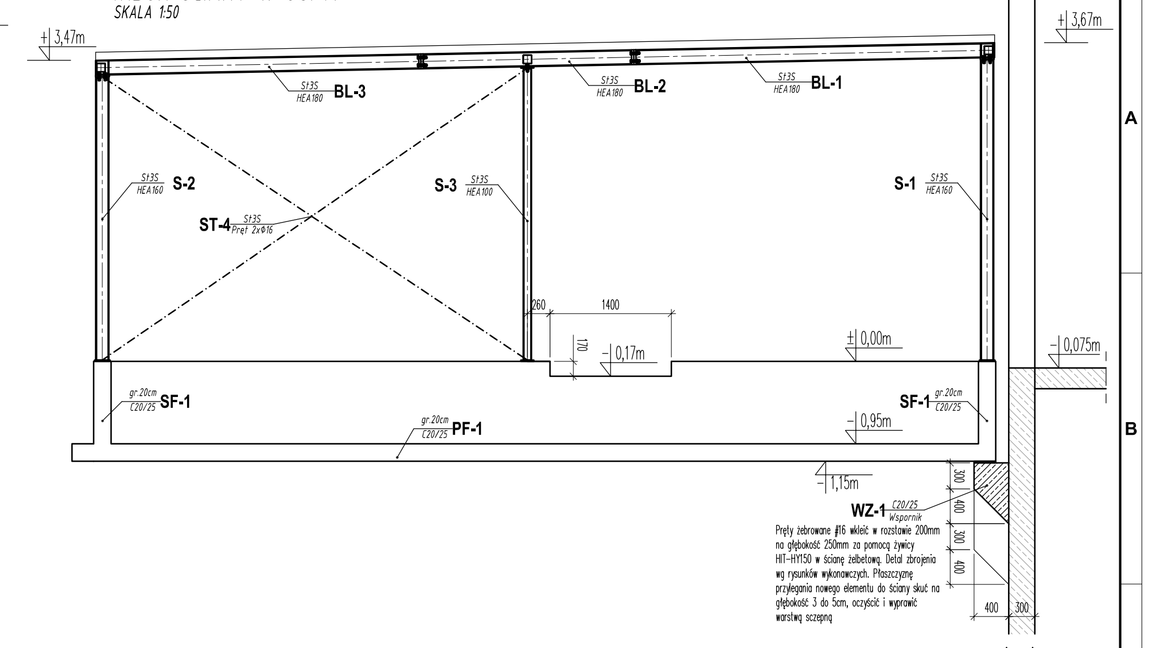

WIDOK ŚCIANY W OSI K
SKALA 1:50

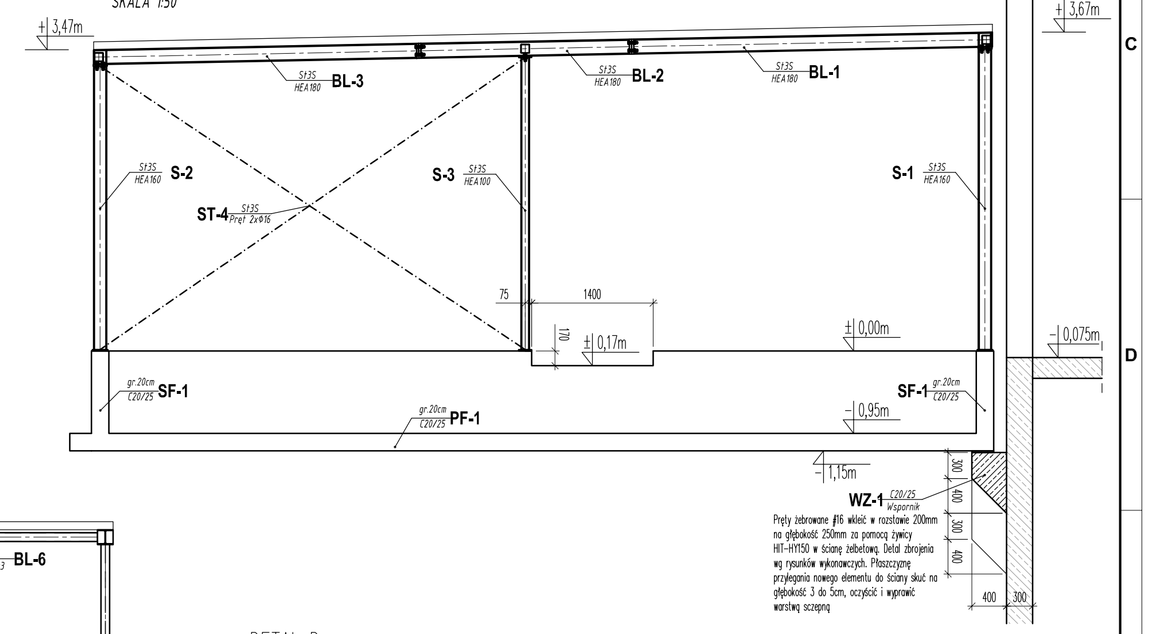

WIDOK ŚCIANY W OSI 8'
SKALA 1:50

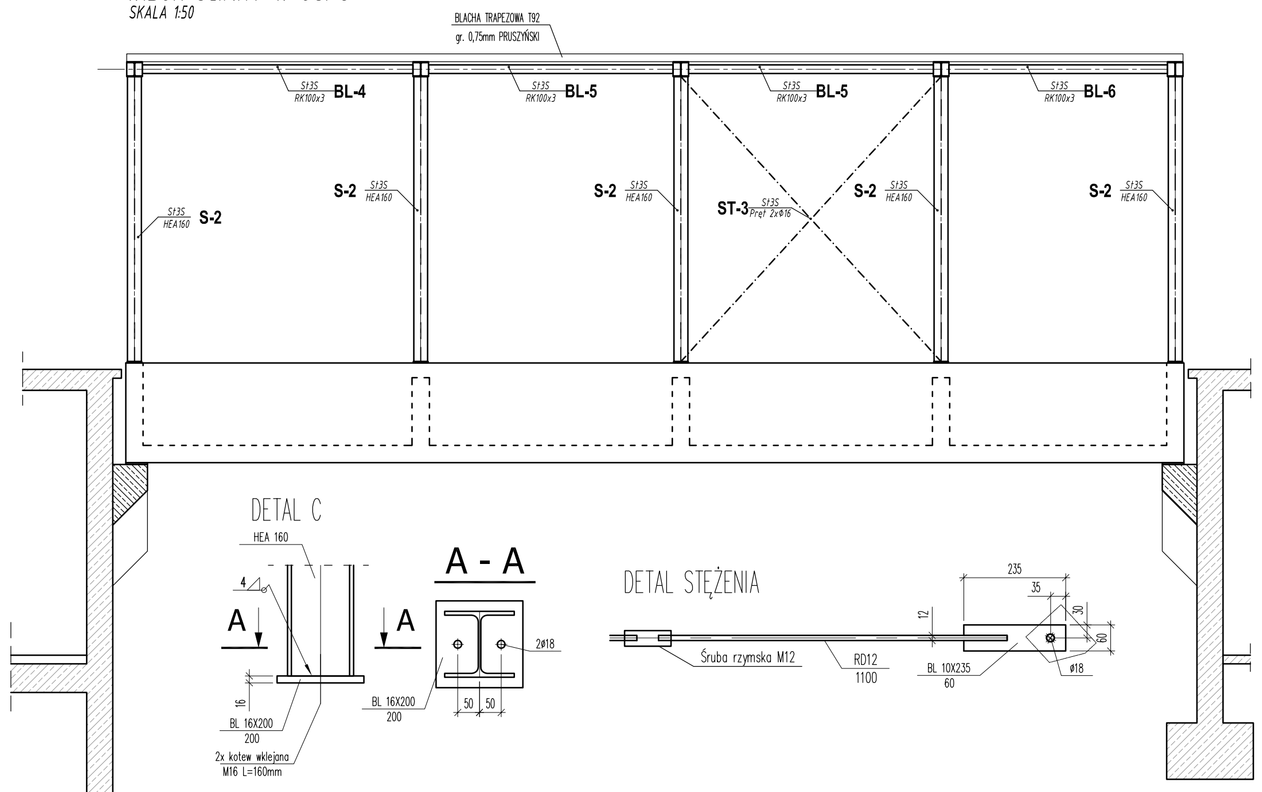

WIDOK ŚCIANY W OSI 9'
SKALA 1:50

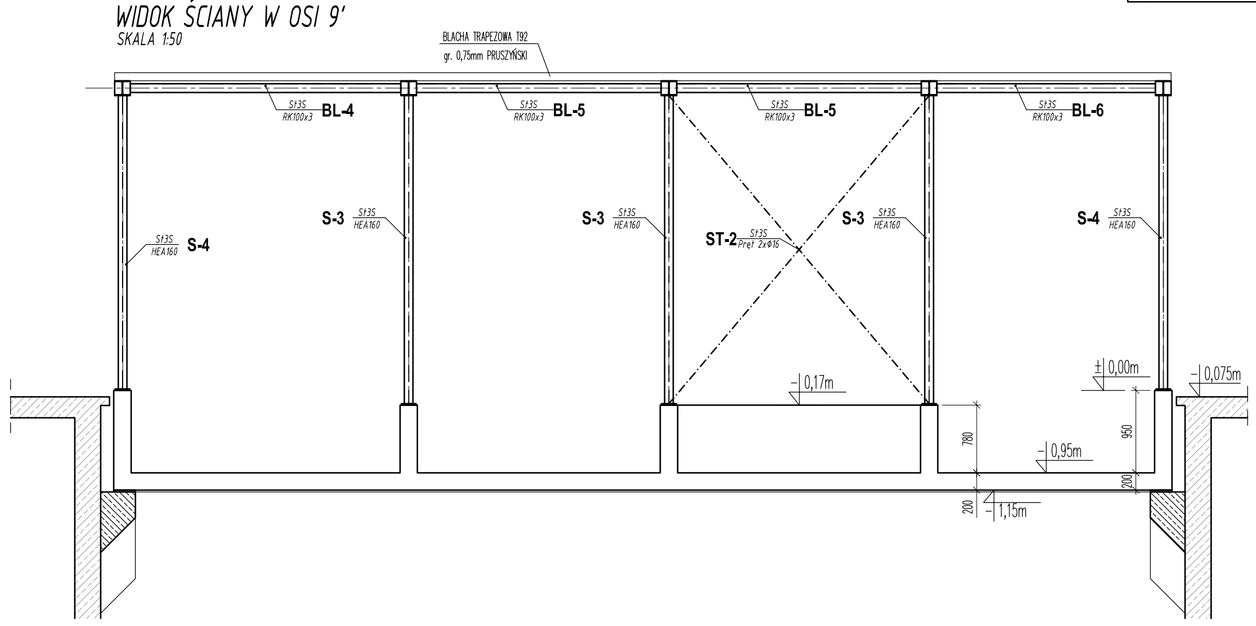

WIDOK ŚCIANY W OSI 10'
SKALA 1:50

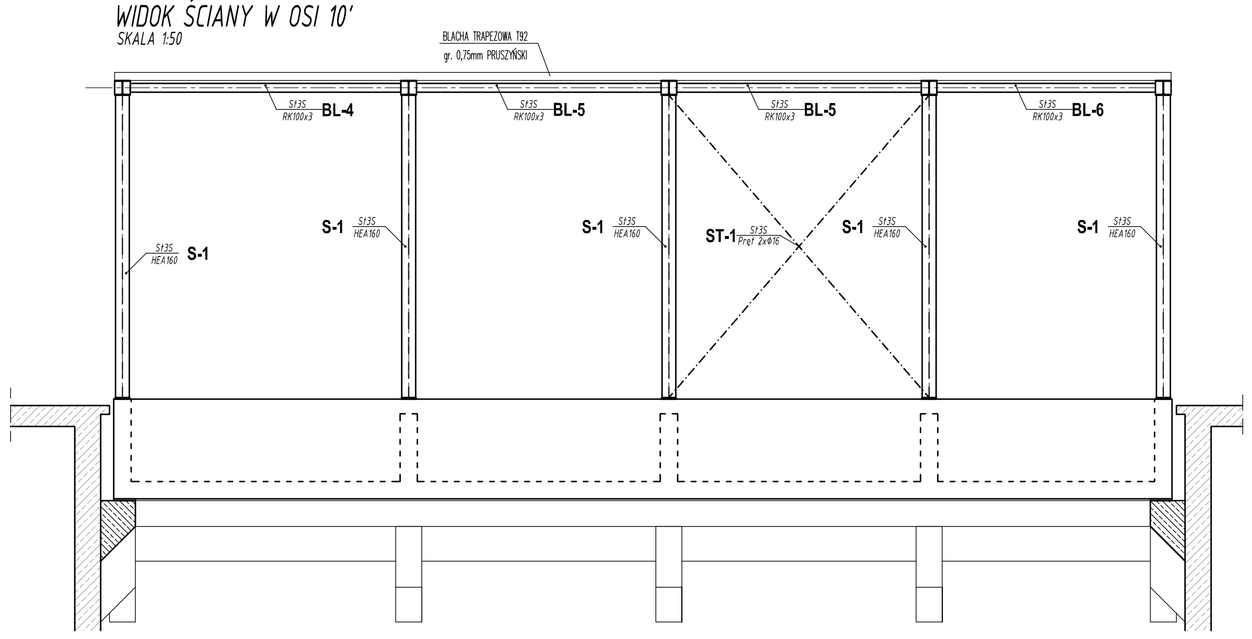

DETAL C

A - A

DETAL STĘŻENIA

DETAL A

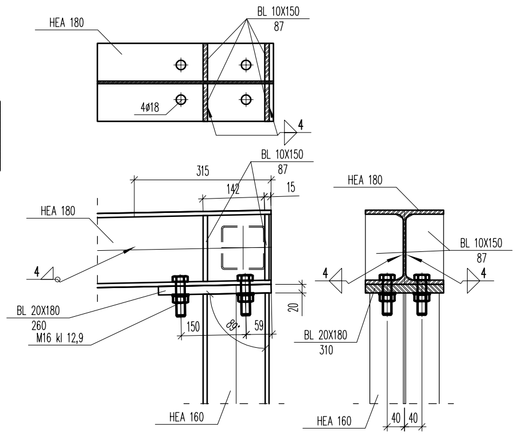

DETAL B

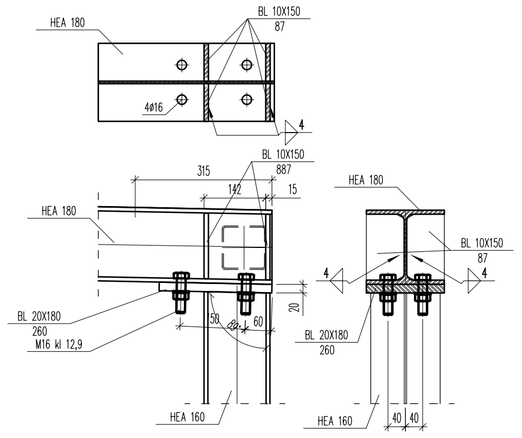

DETAL D

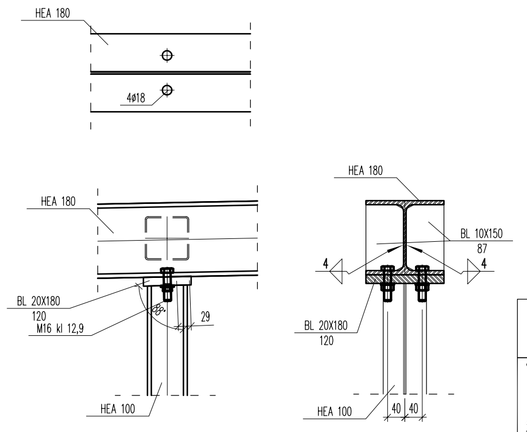

UWAGI:

- Wszystkie wymiary elementów żelbetowych oraz konstrukcji stalowej sprawdzić w miejscu wbudowania przed ich wykonaniem.
- Konstrukcję stalową zabezpieczyć antykorozyjnie poprzez malowanie lub cynkowanie, oraz zabezpieczyć p.poż do odpowiedniej klasy.
- Elementy stalowe zaprojektowano jako skręcane. Szczegóły głównych połączeń pokazano w projekcie wykonawczym konstrukcji.
- Zbrojenie elementów żelbetowych wykonać zgodnie z projektem wykonawczym.
- Ewentualny podział elementów oraz połączenia elementów drugorzędnych należy pokazać na etapie projektu warsztatowego.

KLASA KONSTRUKCJI SPAWANEJ – 1
wg PN–87/M–69008 $z_A = 1$
NIEOZNACZONE SPOINY PACHWINOWE a = 0,7t
t– grubość cieńszej części łączonych elementów
NIEOZNACZONE SPOINY CZOŁOWE – V
(na pełen przetop)

MATERIAŁY:

BETON:	C20/25
STAL ZBR.:	A–IIIN – EPSTAL A–0
STAL KONSTR.	St3S
OTULINA ZBR.	50mm

PRAWA AUTORSKIE ZASTRZEŻONE
Przedmiotowy projekt/utwór architektoniczny jest chroniony prawem autorskim zgodnie z art.1 i następne /ustawy o Prawie Autorskim i Prawach Pokrewnych z dn.4 lutego 1994 roku (DU nr 24 poz. 83 z 23 lutego 1994 r.)

Jednostka projektowa
PRACOWNIA PROJEKTOWA
MACIEJ JEKIEŁEK
40–738 KATOWICE HARCERSKA 13
TEL/FAX: 322521 145

Nazwa projektu:
ROZBUDOWA SZPITALNEGO ODDZIAŁU RATUNKOWEGO I PRZEBUDOWA ODDZIAŁU INTENSYWNEJ OPIEKI MEDYCZNEJ

Adres:
SAMODZIELNY PUBLICZNY ZESPÓŁ OPIEKI ZDROWOTNEJ WOJEWÓDZKIEGO SZPITALA SPECJALISTYCZNEGO NR 3 W RYBNIKU
UL. ENERGETYKÓW 46
44–200 RYBNIK

Inwestor/adres:
SAMODZIELNY PUBLICZNY ZESPÓŁ OPIEKI ZDROWOTNEJ WOJEWÓDZKIEGO SZPITALA SPECJALISTYCZNEGO NR 3 W RYBNIKU
UL. ENERGETYKÓW 46
44–200 RYBNIK

Nazwa arkusz:
RZUT KONSTRUKCI DACHU, PRZEKROJE, WIDOKI ŚCIAN
DOBUDOWA W OSIACH 6–11/K–M

Autor/projektant:	Upr. nr:	Podpis:
mgr inż. Bartosz Baczyński	PDK/0164/POOK/08	
Sprawdził:	Upr. nr:	Podpis:
inż. Sebastian Pietras	568/02	

Faza:	Branża:	Nr rysunku:
PROJEKT WYKONAWCZY	KONSTRUKCJA	K–2
Skala: 1:50	Miejsce i data: Katowice 03.2016	